PROFIL PRODUKTU

EC100-5113-2

Bazénový výměník tepla

Úvod

Bowman EC100-5113-2 je extrémně univerzální výměník tepla vhodný pro použití jak ve velkých spa a vířivkách nebo v domácích bazénech do 90m3 pomocí kotle jako zdroje tepla. Je vybaven univerzálními kompozitovými čelními kryty pro jednoduchou instalaci do bazénového nebo spa potrubí a s možností výběru titanové, mědiniklové nebo ocelové trubkovnice.

Obvyklý přenos tepla

Vytápění kotlem - 40kW

Výhody produktu

Ověřeno – vyhřeje vířivky nebo bazény velmi rychle, snižuje náklady na energie
Jednoduchá instalace – koncové kryty svařeny rozpouštědlem včetně jímky pro termostat
Odolnost – kompatibilní se slanou vodou a bohatě mineralizovanou sladkou vodou
Snadná údržba – jednoduché rozebrání pro pravidelnou údržbu
Titanové modely – celých 10 let záruka na titanové materiály

Specifikace

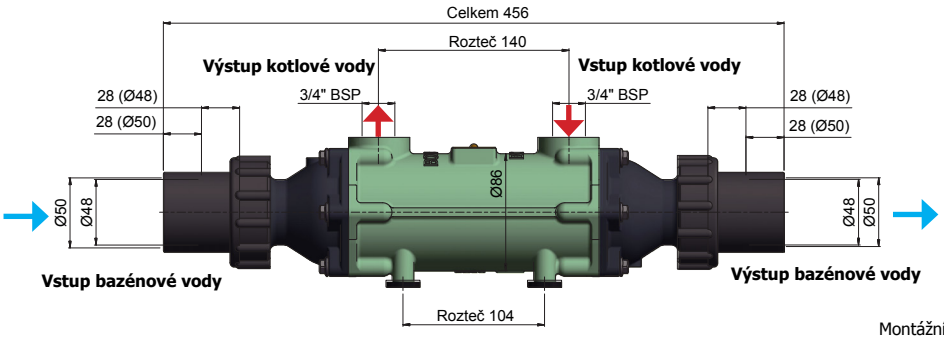

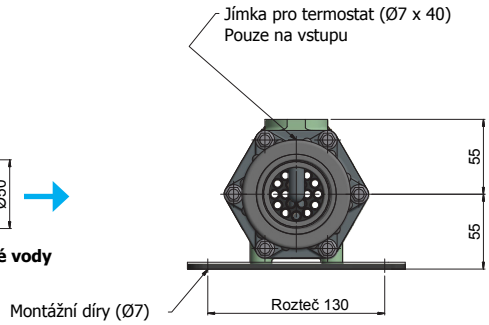

Všechny rozměry v mm (kromě závitových konektorů)

Typ	Materiál trubice	Obvyklý objem bazénu		Maximální průtok bazénové vody		Maximální teplota horké vody		Maximální provozní tlak bazénové vody		Maximální provozní tlak horké vody		Hmotnost
		m³	gal	m³/h	l/min	°C	°F	bar	psi	bar	psi	kg
EC100-5113-2C	Mědiniklové	80	18,000	10,2	170	110	230	6	87	6	87	4,5
EC100-5113-2S*	Nerezová ocel	90	20,000	12,0	200	110	230	6	87	6	87	4,5
EC100-5113-2T	Titanové	90	20,000	12,0	200	110	230	6	87	6	87	4,0

Nevhodné pro použití u bazénů se salinátory nebo u bazénů se slanou vodou.

BOWMAN®
100 LET TECHNOLOGIE PŘENOSU TEPLA

Průtok vody

Jak je patrné z níže uvedeného grafu a tabulky, pro správné fungování výměníku tepla je nezbytné dosáhnout správného průtoku vody. Pokud by byl průtok bazénové nebo horké vody příliš malý, výměník tepla nebude pracovat se zamýšlenou účinností a nebude schopen předat všechno dostupné teplo do bazénové vody.
Pro více informací navštivte: https://ej-bowman.com/knowledge-centre/why-doesn't-my-pool-heat-up-faster/

Přenos tepla

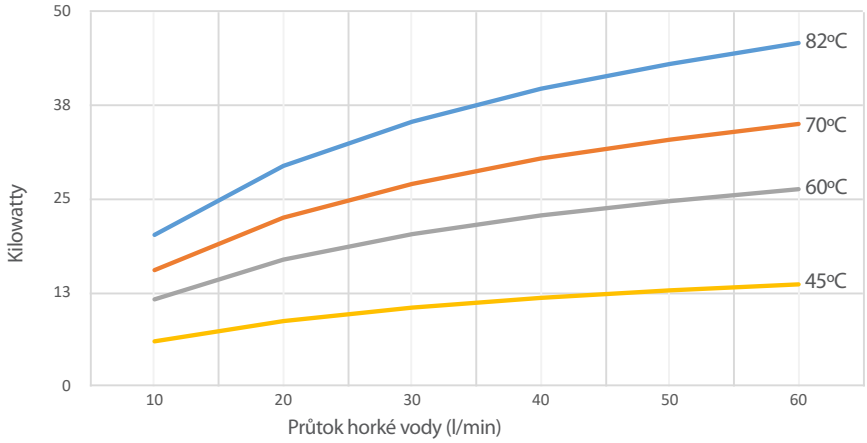

kW přenos tepla - EC100-5113-2
Průtok bazénové vody 250 l/min při 28°C

Horká voda	Teplota a přenos tepla			
Průtok	82ºC	70ºC	60ºC	45ºC
l/min	kW	kW	kW	kW
10	20	16	12	6
20	29	23	17	9
30	35	27	20	11
40	40	30	23	12
50	43	33	25	13
60	46	35	26	14

Pokles tlaku Horká voda (strana pláště)

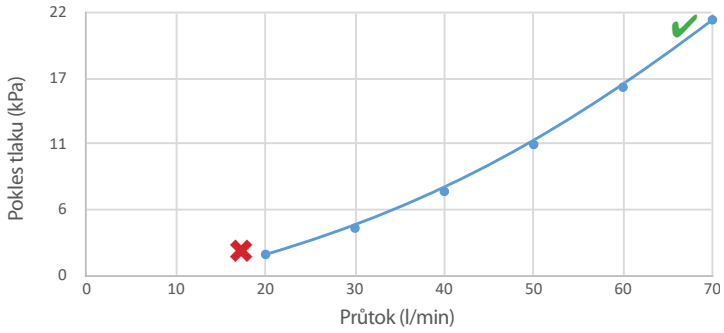

Pokles tlaku Bazénová voda (strana trubice)

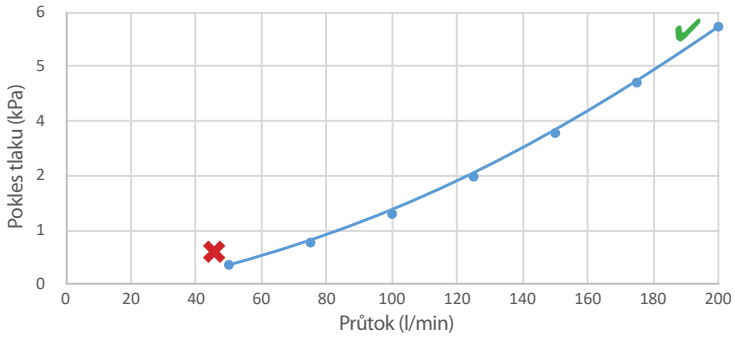

✔ Optimální přenos tepla ✖ Snížený přenos tepla

Instalace

Vodorovná montáž

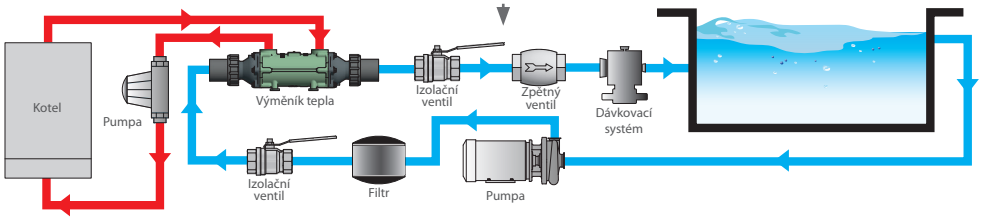

Vertikální montáž

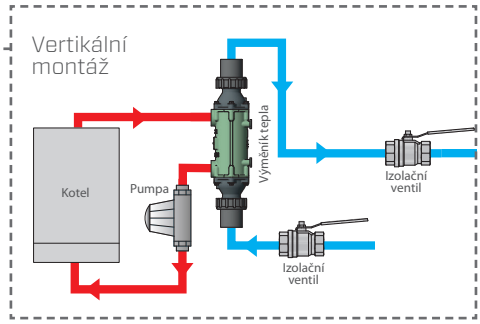

Pokud je přidán automatický dávkovací systém, musí být instalován za výměník tepla, kde se vrací voda do bazénu.

Univerzální čelní kryty

Produkt EC100-5113-2 je dodáván s univerzálními kompozitovými čelními kryty k použití s jmenovitou velikostí potrubí 1,5" (48 mm vnější průměr) nebo metrickým potrubím 50mm vnější průměr. „Objímka" umožňuje upravení na jeden z těchto průměrů, jak je možné vidět v nákresu přůřezu hned vedle.

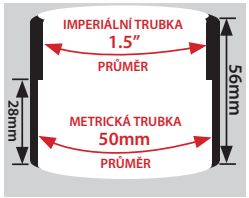

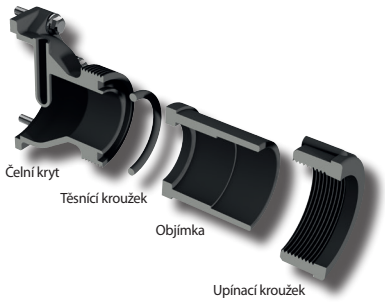

EJ Bowman (Birmingham) Ltd
Chester Street, Birmingham B6 4AP, UK
Tel: +44 (0) 121 359 5401 Fax: +44 (0) 121 359 7495
Email: sales@ej-bowman.com www.ej-bowman.com

bsi. ISO 9001 Quality Management
FM38224

BOWMAN®
100 LET TECHNOLOGIE PŘENOSU TEPLA

Veškerý materiál obsažený v tomto letáku je duševním vlastnictvím společnosti EJ Bowman (Birmingham) Ltd. Tento materiál je chráněn autorskými právy a nesmí být reprodukován bez předchozího písemného souhlasu společnosti. EJ Bowman (Birmingham) Ltd si vyhrazuje právo kdykoliv měnit specifikace bez předchozího oznámení.